LONCIN 隆鑫

汽油机零部件图册

PART CATALOGUE

G240F(D)　　G240F(D)-B

G240F(D)-C　　G270F(D)

G270F(D)-B　　G270F(D)-C

G340F(D)　　G340F(D)-D

G390F(D)　　G390F(D)-D

G420F(D)

版本号VERSION No.：2011-01

隆鑫通用动力股份有限公司　　LONCIN MOTOR CO.,LTD.

零件目录使用说明(Instruction for use of parts catalogue)

本零件目录是根据2011年1月所能得到的最新资料编制而成的。
This parts catalogue was prepared based on the latest information available as of August 2010.

请注意2010年8月以后本零部件目录的修订通知。
See the parts catalogue news for any revision that is made after August 2010.

当订购零件时，一定要明确指出其零件编号。
Always specify the part number when ordering a part.

注意本零件目录所给出的图形可能与实际零件外形有所不同。
Note that the illustrations can differ from the actual parts in shape.

当需要对零部件目录的内容进行更改或增加时，本公司将在适当的时间出版修订版，为保证在任何时候都可以使用到最新版本的零部件目录建议拥有最新的修订版本。如果要检查修订版本是否已经发行，请直接与LONCIN联系。
When modifications or additions to this parts catalogue are made , a revised edition will be issued at an appropriate time, We recommend obtaining such revisions in order to keep your parts catalogue up-to-date at all times. To check whether a parts catalogue revision has been issued, please contact your LONCIN distributor.

示例 （Example）

序号	零部件图号	零部件名称	Description	数量 (Reqd. QTY)		
No.	Part No.			LC173F (G240F)	…	
10	115303-154	滤芯密封垫	GROMMET , AIR CLEANER	1	…	
	115303-159	滤芯密封垫	GROMMET , AIR CLEANER	—	…	
12	115000-154	空滤器盖	COVER , AIR CLEANER	1(—)	…	
13	115000-154	空滤器盖	COVER , AIR CLEANER	—(1)	…	

LC173F(G240F)表示LC173F及G240F；[LC173F(G240F) means LC173F and G240F]

1	表示LC173F及G240F各1个；	[1 means LC173F require 1 QTY and G240F require 1 QTY]
—	表示LC173F没有，G240F也没有。	[— means LC173F require 0 QTY and G240F require 0 QTY]
1(—)	表示LC173F有1个，G240F没有。	[1(—) means LC173F require 1 QTY and G240F require 0 QTY]
—(1)	表示LC173F没有，G240F有1个。	[—(1) means LC173F require 0 QTY and G240F require 1 QTY]

汽缸头（CYLINDER HEAD)

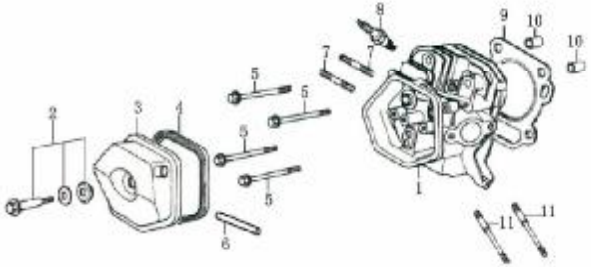

曲轴箱体(CRANKCASE)

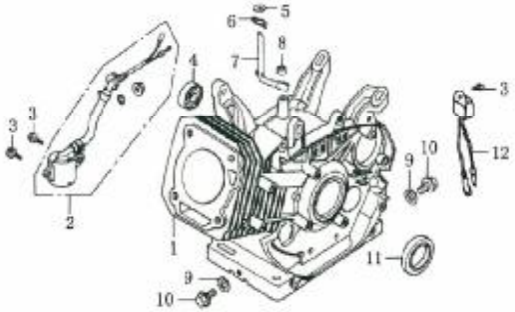

曲轴箱盖（CRANKCASE COVER）

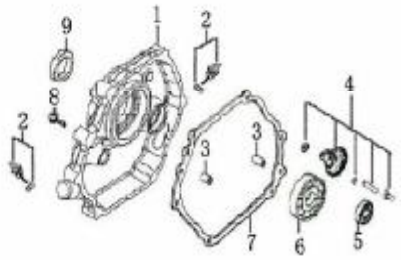

曲轴（CRANKSHAFT）

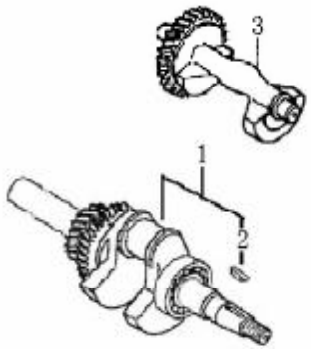

活塞连杆（Piston/connecting rod）

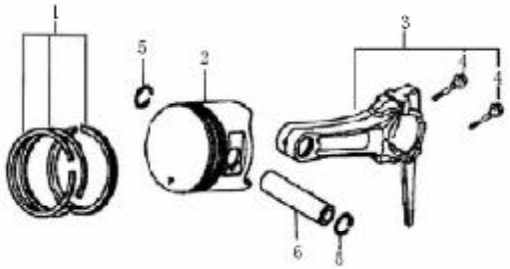

凸轮轴（Camshaft）

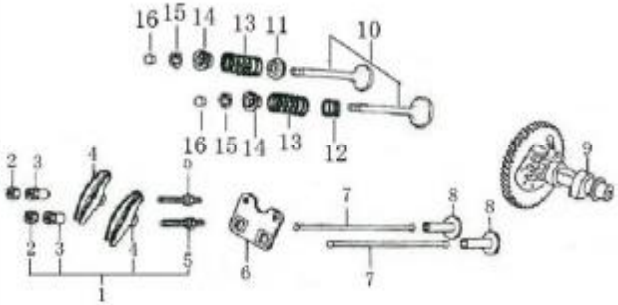

起动器（Starter）

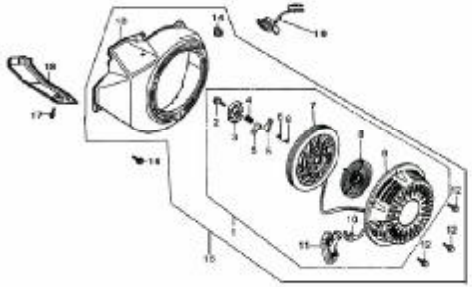

化油器（CARBURETOR）

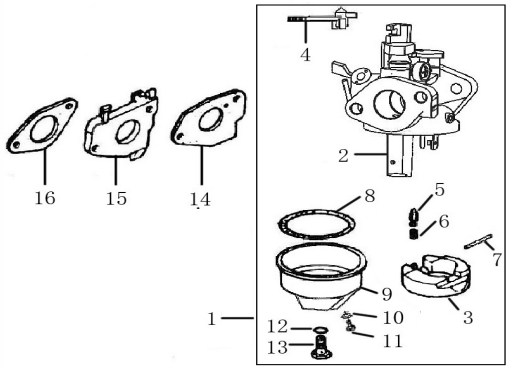

飞轮（Flywheel）

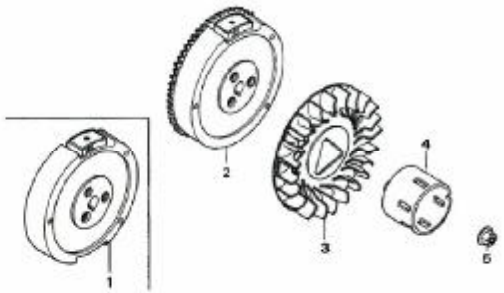

点火器（Ignition Comp）

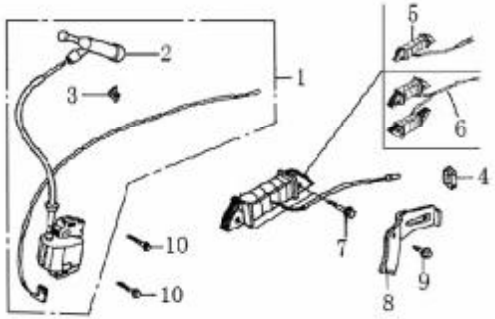

空滤器（Air cleaner）

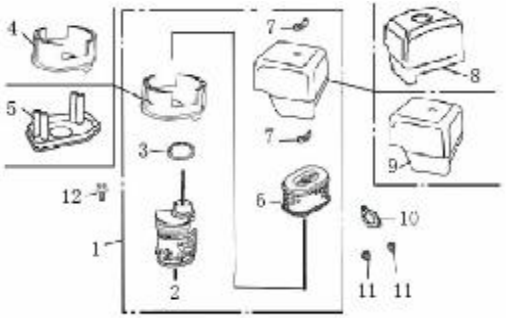

调速控制（Control）

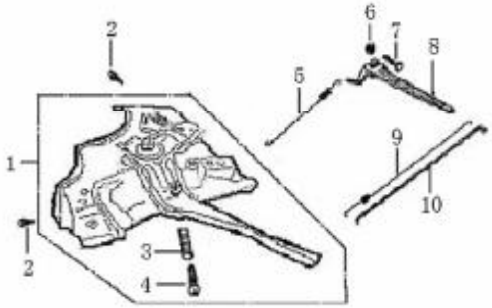

消声器（Muffler）

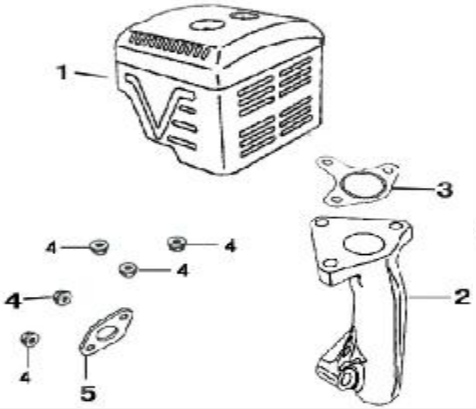

油箱（Fuel tank）

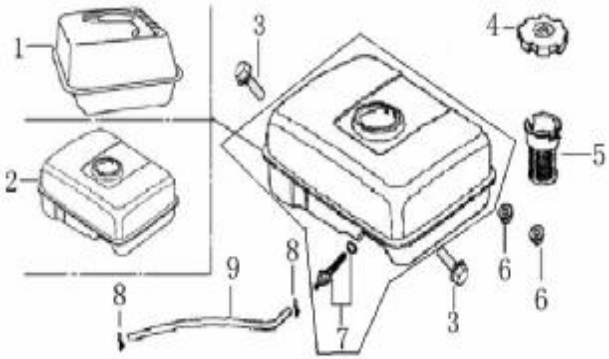

起动电机（Starter motor）

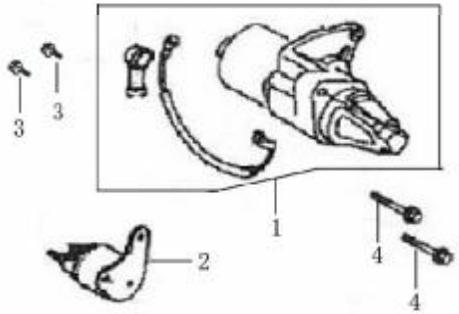

减速箱(RETARDER)

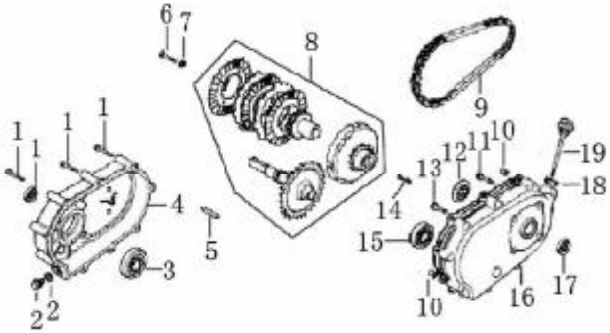

减速箱(RETARDER)

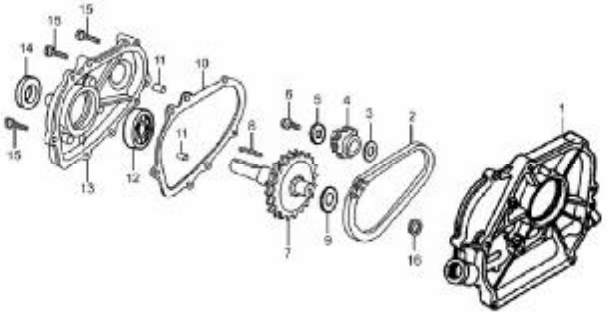

减速箱(RETARDER)

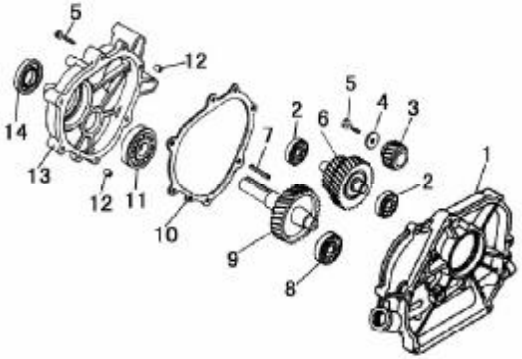

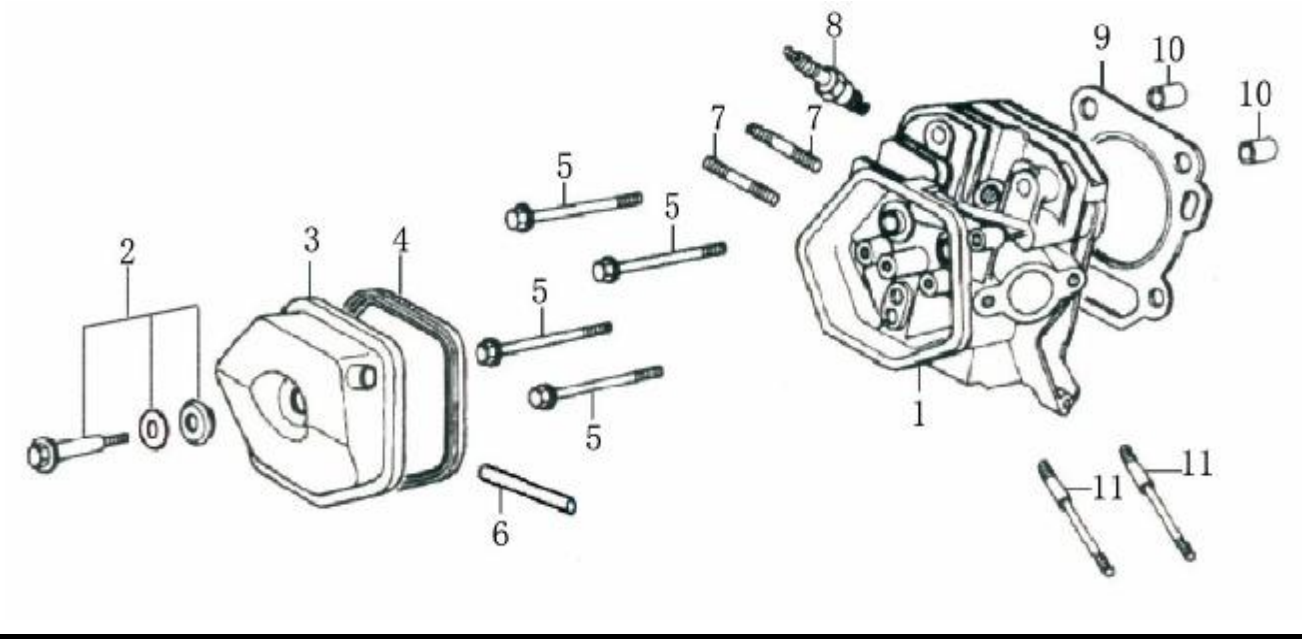

气缸头（Cylinder head）

序号 No.	零部件图号 Part No.	零部件名称	Description	数量（Reqd. QTY.）									
				G240F	G240FD	G270F	G270FD	G340F	G340FD	G390F	G390FD	G420F	G420FD
1	120080277-T080	气缸头	CYLINDER HEAD COMP	1	1	1	1	-	-	-	-	-	-
	120080278-T110	气缸头	CYLINDER HEAD COMP	-	-	-	-	1	1	1	1	-	-
	120080338-T190	气缸头	CYLINDER HEAD COMP	-	-	-	-	-	-	-	-	1	1
2	120420011-T110	气缸头盖螺栓组合	BOLT COMP,HEAD COVER	1	1	1	1	1	1	1	1	1	1
3	120220009-T110	气缸头盖组合	COVER COMP. HEAD	1	1	1	1	1	1	1	1	1	1
4	380840425-T110	密封圈	PACKING, HEAD COVER	1	1	1	1	1	1	1	1	1	1
5	380140337-T110	六角头法兰面螺栓	BOLT, FLANGE, 10×80	4	4	4	4	4	4	4	4	4	4
6	380740460-T080	通气管	TUBE, BREATHER	1	1	1	1	-	-	-	-	-	-
	380740454-T110	通气管	TUBE, BREATHER	-	-	-	-	1	1	1	1	1	1
7	380180099-T110	双头螺栓	BOLT, STUD, EXHAUST	2	2	2	2	2	2	2	2	2	2
8	270960025-T040	火花塞	SPARK PLUG	1	1	1	1	1	1	1	1	1	1
9	120150155-T080	气缸头密封垫	GASKET, CYLINDER	1	1	-	-	-	-	-	-	-	-
	120150145-T09F	气缸头密封垫	GASKET, CYLINDER	-	-	1	1	-	-	-	-	-	-
	120150156-T100	气缸头密封垫	GASKET, CYLINDER	-	-	-	-	1	1	-	-	-	-
	120150137-T11D	气缸头密封垫	GASKET, CYLINDER	-	-	-	-	-	-	1	1	-	-
	120150141-T190	气缸头密封垫	GASKET, CYLINDER	-	-	-	-	-	-	-	-	1	1

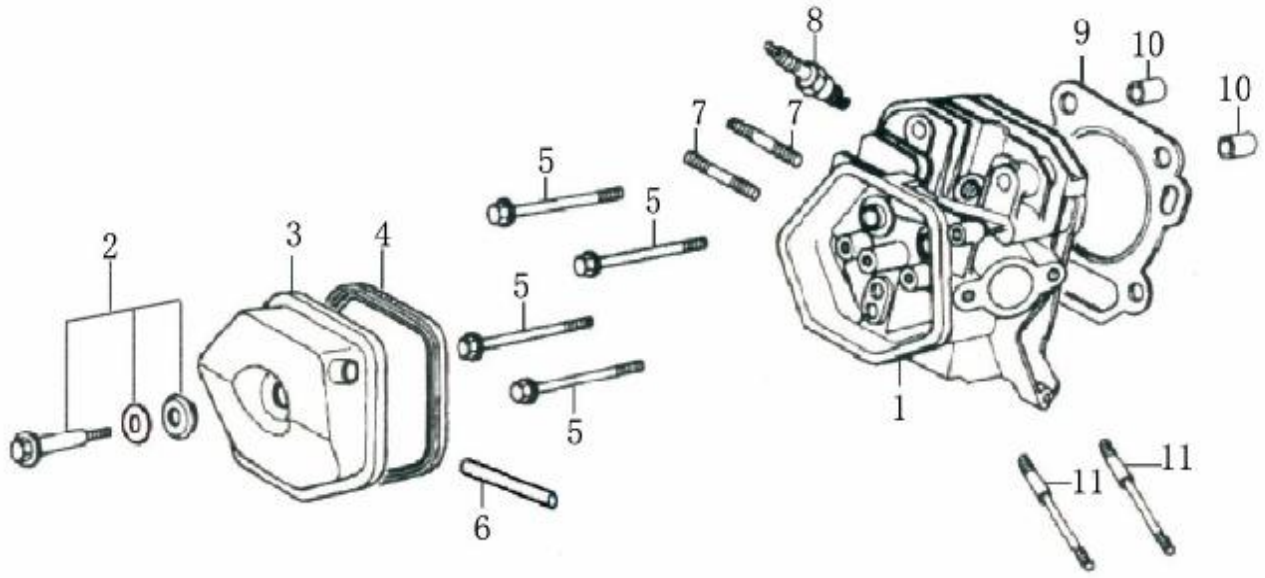

气缸头（Cylinder head）

序号 No.	零部件图号 Part No.	零部件名称	Description	数量（Reqd. QTY.）									
				G240F	G240FD	G270F	G270FD	G340F	G340FD	G390F	G390FD	G420F	G420FD
10	380600116-T110	定位销	BOLT, STUD, INTAKE	2	2	2	2	2	2	2	2	2	2
11	380180092-T080	双头螺栓	BOLT, STUD, EXHAUST	2	2	2	2	-	-	-	-	-	-
	380180091-T110	双头螺栓	BOLT, STUD, EXHAUST	-	-	-	-	2	2	2	2	2	2

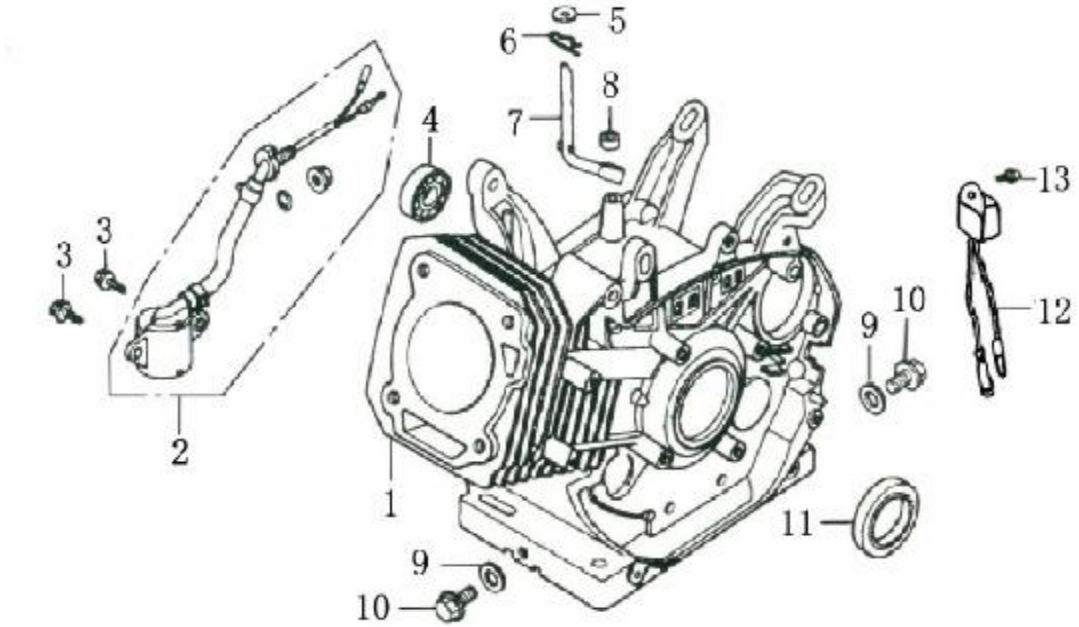

曲轴箱（Crankcase）

序号 No.	零部件图号 Part No.	零部件名称	Description	数量（Reqd. QTY.）									
				G240F	G240FD	G270F	G270FD	G340F	G340FD	G390F	G390FD	G420F	G420FD
1	110810008-T080	曲轴箱体	CRANKCASE	1	-	-	-	-	-	-	-	-	-
	110810009-T081	曲轴箱体	CRANKCASE	-	1	-	-	-	-	-	-	-	-
	110810010-T090	曲轴箱体	CRANKCASE	-	-	1	-	-	-	-	-	-	-
	110810011-T091	曲轴箱体	CRANKCASE	-	-	-	1	-	-	-	-	-	-
	110810012-T100	曲轴箱体	CRANKCASE	-	-	-	-	1	-	-	-	-	-
	110810013-T101	曲轴箱体	CRANKCASE	-	-	-	-	-	1	-	-	-	-
	110810014-T110	曲轴箱体	CRANKCASE	-	-	-	-	-	-	1	-	-	-
	110810015-T111	曲轴箱体	CRANKCASE	-	-	-	-	-	-	-	1	-	-
	110810028-T120	曲轴箱体	CRANKCASE	-	-	-	-	-	-	-	-	1	-
	110810035-T121	曲轴箱体	CRANKCASE	-	-	-	-	-	-	-	-	-	1
2	281850152-T110	油位传感器	SWITCH ASSY., OIL LEVEL	1	1	1	1	1	1	1	1	1	1
3	380140215-0003	螺栓 M6×14	BOLT, FLANGE, 6×14	2	2	2	2	2	2	2	2	2	2
4	380630099-0001	轴承6202	BEARING, RADIAL BALL, 6202	-	-	-	-	1	1	1	1	1	1
5	380450522-T110	平垫圈 8*16*1.2	WASHER,8*16*1.2	1	1	1	1	1	1	1	1	1	1
6	381350004-T040	销夹	PIN, LOCK, 10MM	1	1	1	1	1	1	1	1	1	1
7	171630002-T080	调速臂	SHAFT, GOVERNOR ARM	1	1	1	1	-	-	-	-	-	-

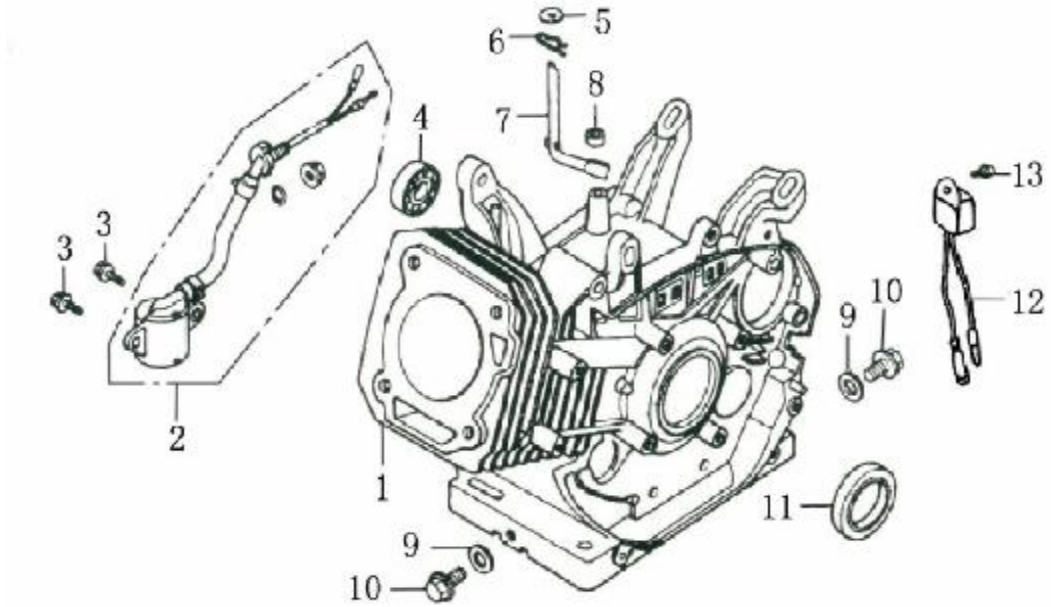

曲轴箱（Crankcase）

序号 No.	零部件图号 Part No.	零部件名称	Description	数量（Reqd. QTY.）									
				G240F	G240FD	G270F	G270FD	G340F	G340FD	G390F	G390FD	G420F	G420FD
	171630003-T110	调速臂	SHAFT, GOVERNOR ARM	-	-	-	-	1	1	1	1	1	1
8	380650339-T110	油封φ8×φ14×4	OIL SEAL, φ8×φ14×4	-	-	-	-	1	1	1	1	1	1
9	380450516-T110	平垫圈φ12×φ20×2	WASHER, DRAIN PLUG, 12MM	2	2	2	2	2	2	2	2	2	2
10	110260024-T110	密封螺塞	BOLT, DRAIN PLUG	2	2	2	2	2	2	2	2	2	2
11	380650336-T080	油封φ30×φ46×8	OIL SEAL, φ30×φ46×8	1	1	1	1	-	-	-	-	-	-
	380650337-T110	油封φ35×φ52×7	OIL SEAL, φ35×φ52×7	-	-	-	-	1	1	1	1	1	1
12	281890001-T040	机油保护器	ALERT UNIT,OIL	1	1	1	1	1	1	1	1	1	1
13	380140001-0006	螺栓 M6×12	BOLT, FLANGE, 6×12	1	1	1	1	1	1	1	1	1	1

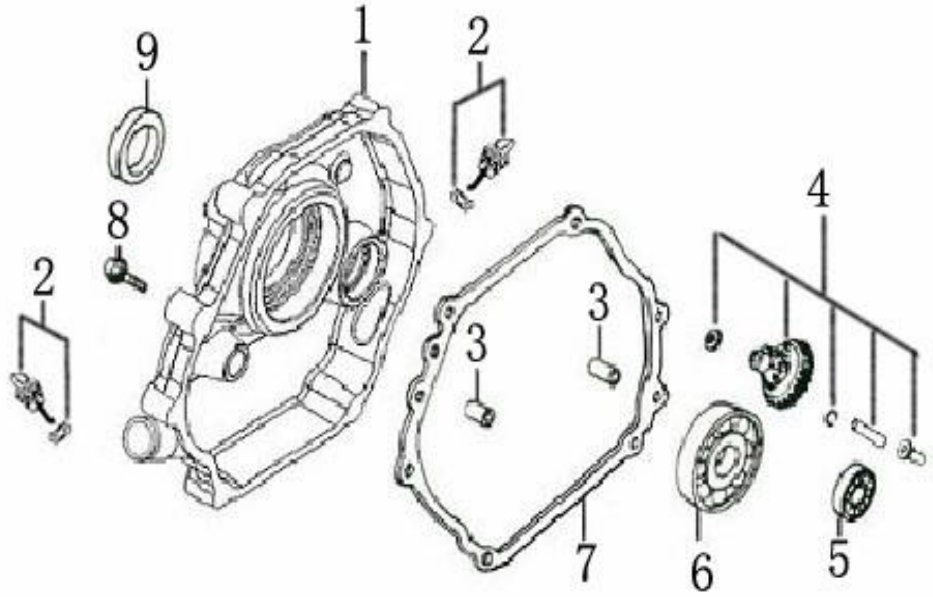

曲轴箱盖（Crankcase cover）

序号 No.	零部件图号 Part No.	零部件名称	Description	数量（Reqd. QTY.）									
				G240F	G240FD	G270F	G270FD	G340F	G340FD	G390F	G390FD	G420F	G420FD
1	110820004-T080	曲轴箱盖	CRANKCASE COVER	1	1	1	1	-	-	-	-	-	-
	110820016-T110	曲轴箱盖	CRANKCASE COVER	-	-	-	-	1	1	1	1	-	-
	110820047-T110	曲轴箱盖	CRANKCASE COVER	-	-	-	-	-	-	-	-	1	1
2	110690036-T190	机油尺组合	CAP ASSY	2	2	2	2	2	2	2	2	2	2
3	380600119-T110	定位销φ8×12	DOWEL PIN φ8×12	2	2	2	2	2	2	2	2	2	2
4	171750008-T080	调速齿轮部件	GOVERNOR KIT	1	1	1	1	-	-	-	-	-	-
	171750004-T110	调速齿轮部件	GOVERNOR KIT	-	-	-	-	1	1	1	1	1	1
5	380630099-0001	轴承6202	BALL BEARING 6202	-	-	-	-	1	1	1	1	1	1
6	380630140-0002	轴承6206	BALL BEARING6206	1	1	1	1	-	-	-	-	-	-
	380630141-0002	轴承6207	BALL BEARING 6207	-	-	-	-	1	1	1	1	1	1
7	110830010-T09F	曲轴箱盖密封垫	GASKET,CRANKCASE COVER	1	1	1	1	-	-	-	-	-	-
	110830008-T11D	曲轴箱盖密封垫	GASKET,CRANKCASE COVER	-	-	-	-	1	1	1	1	1	1
8	380140051-0005	六角头法兰面螺栓	BOLT,FLANGE 8X35	7	7	7	7	-	-	-	-	-	-
	380140005-0006	六角头法兰面螺栓	BOLT,FLANGE 8X40	-	-	-	-	7	7	7	7	7	7
9	380650336-T080	油封φ30×φ46×8	OIL SEAL φ30×φ46×8	1	1	1	1	-	-	-	-	-	-
	380650337-T110	油封φ35×φ52×7	OIL SEAL φ35×φ52×7	-	-	-	-	1	1	1	1	1	1

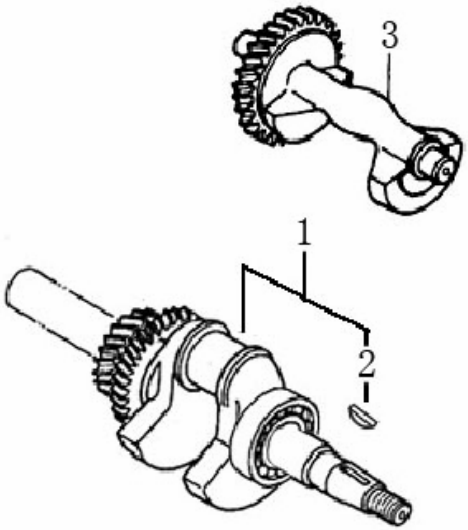

曲轴（Crankshaft）

序号 No.	零部件图号 Part No.	零部件名称	Description	数量（Reqd. QTY.）									
				G240F	G240FD	G270F	G270FD	G340F	G340FD	G390F	G390FD	G420F	G420FD
1	130290058-T080	曲轴部件	CRANKSHAFT ASSY	1	1	1	1	-	-	-	-	-	-
	130290067-T110	曲轴部件	CRANKSHAFT ASSY	-	-	-	-	1	1	1	1	-	-
	130290112-T190	曲轴部件	CRANKSHAFT ASSY	-	-	-	-	-	-	-	-	1	1
2	380620050-0001	键	KEY,SPECIAL WOODRUFF	1	1	1	1	1	1	1	1	1	1
3	130450008-T110	平衡轴	WEIGHT,BALANCER	-	-	-	-	1	1	1	1	-	-
	130450016-T190	平衡轴	WEIGHT,BALANCER	-	-	-	-	-	-	-	-	1	1

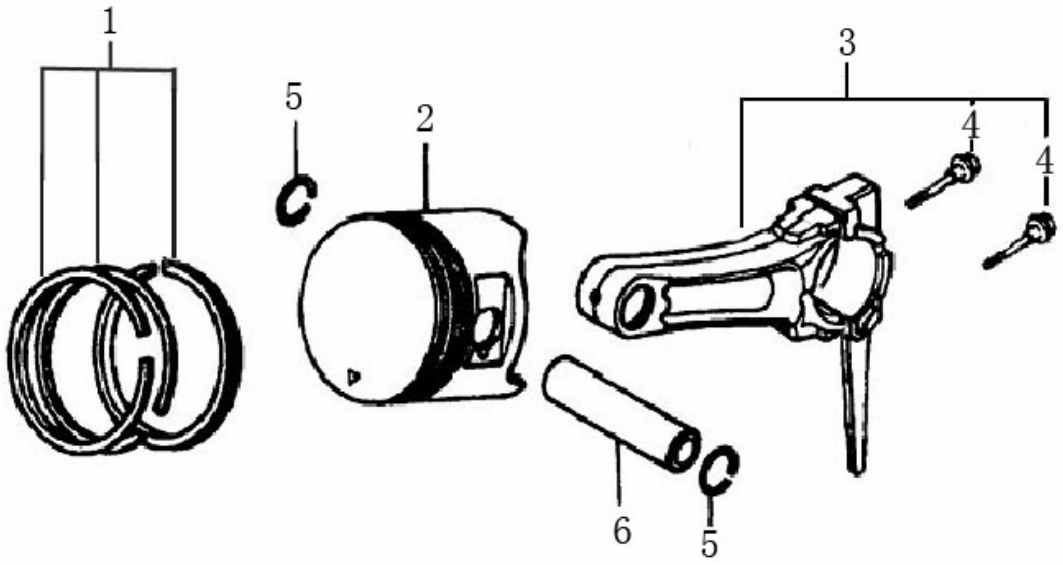

活塞连杆（Piston/connecting rod）

序号 No.	零部件图号 Part No.	零部件名称	Description	数量（Reqd. QTY.）									
				G240F	G240FD	G270F	G270FD	G340F	G340FD	G390F	G390FD	G420F	G420FD
1	130070080-T080	活塞环组合	RING SET,PISTON	1	1	-	-	-	-	-	-	-	-
	130070081-T090	活塞环组合	RING SET,PISTON	-	-	1	1	-	-	-	-	-	-
	130070082-T100	活塞环组合	RING SET,PISTON	-	-	-	-	1	1	-	-	-	-
	130070083-T110	活塞环组合	RING SET,PISTON	-	-	-	-	-	-	1	1	-	-
	130070088-T370	活塞环组合	RING SET,PISTON	-	-	-	-	-	-	-	-	1	1
2	130030082-T080	活塞	PISTON	1	1	-	-	-	-	-	-	-	-
	130030084-T090	活塞	PISTON	-	-	1	1	-	-	-	-	-	-
	130030085-T100	活塞	PISTON	-	-	-	-	1	1	-	-	-	-
	130030087-T110	活塞	PISTON	-	-	-	-	-	-	1	1	-	-
	130030103-T190	活塞	PISTON	-	-	-	-	-	-	-	-	1	1
3	130150040-T080	连杆	CONNECTING ROD ASSY	1	1	1	1	-	-	-	-	-	-
	130150043-T110	连杆	CONNECTING ROD ASSY	-	-	-	-	1	1	1	1	-	-
	130150049-T190	连杆	CONNECTING ROD ASSY	-	-	-	-	-	-	-	-	1	1
4	130180002-T110	连杆螺栓	BOLT,CONNECTING ROD	2	2	2	2	2	2	2	2	2	2
5	380560056-T040	钢丝挡圈	CLIP,PISTON PIN	2	2	2	2	-	-	-	-	-	-
	380560057-T110	钢丝挡圈	CLIP,PISTON PIN	-	-	-	-	2	2	2	2	2	2

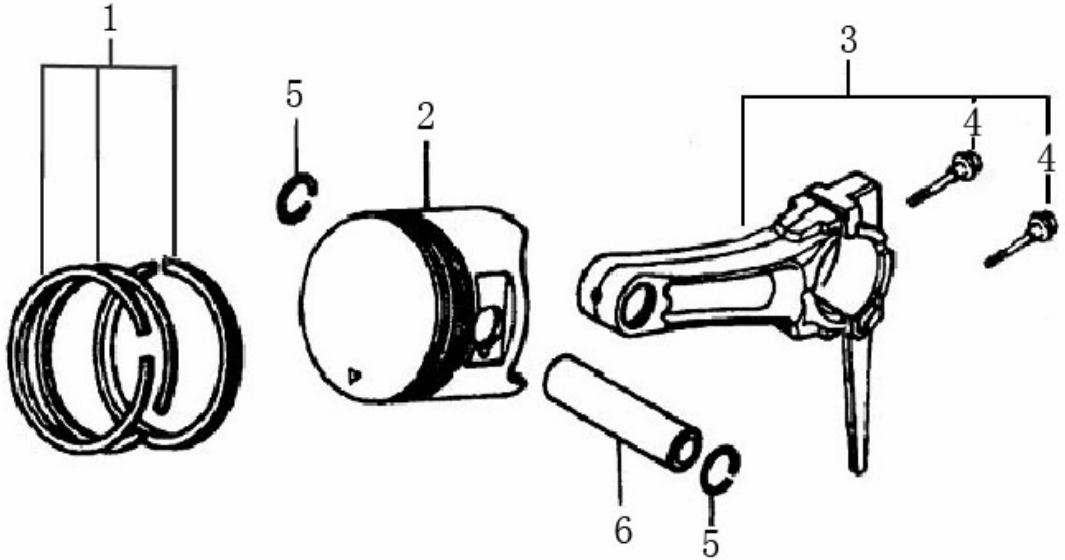

活塞连杆（Piston/connecting rod）

序号 No.	零部件图号 Part No.	零部件名称	Description	数量（Reqd. QTY.）									
				G240F	G240FD	G270F	G270FD	G340F	G340FD	G390F	G390FD	G420F	G420FD
6	130060032-T080	活塞销	PIN,PISTON	1	1	1	1	-	-	-	-	-	-
	130060034-T110	活塞销	PIN,PISTON	-	-	-	-	1	1	1	1	1	1

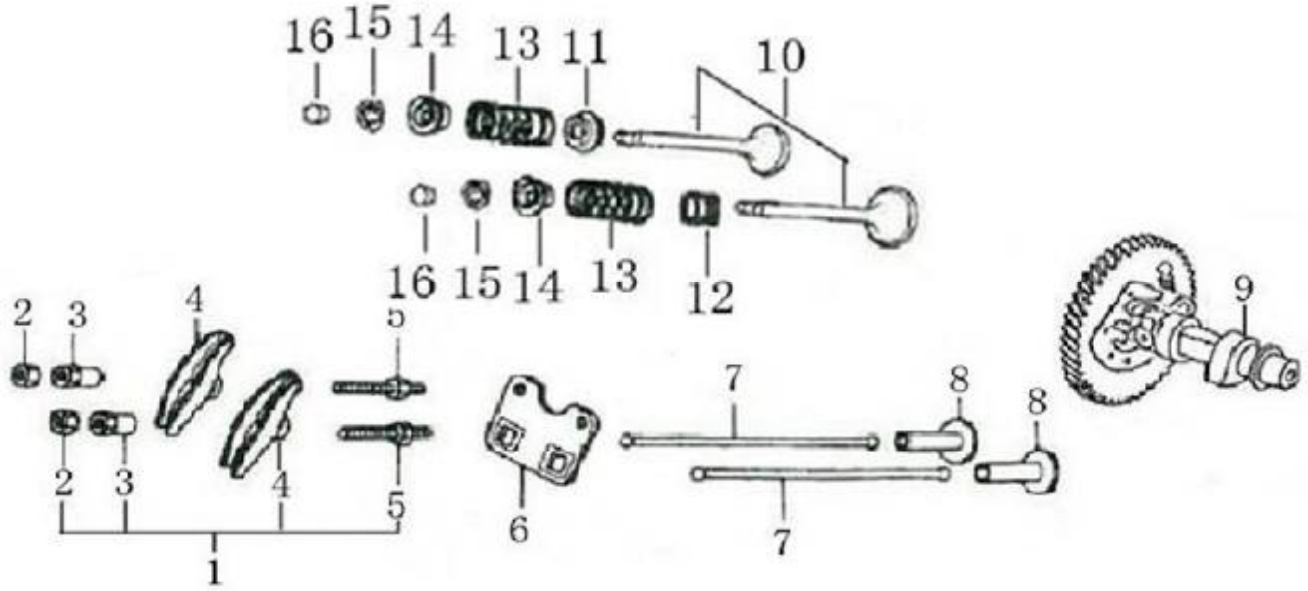

凸轮轴（Camshaft）

序号 No.	零部件图号 Part No.	零部件名称	Description	数量（Reqd. QTY.）									
				G240F	G240FD	G270F	G270FD	G340F	G340FD	G390F	G390FD	G420F	G420FD
1	140450023-T110	气门摇臂组合	ROCKER ARM ASSY.	2	2	2	2	2	2	2	2	2	2
2	140470001-T040	气门锁紧螺母	NUT,PIVOT ADJUSTING	2	2	2	2	2	2	2	2	2	2
3	140490012-T040	气门调节螺母	PIVOT ROCKER ARM	2	2	2	2	2	2	2	2	2	2
4	140460024-T110	气门摇臂	ROCKER ARM	2	2	2	2	2	2	2	2	2	2
5	140480012-T040	气门调节螺栓	BOLT POVIT	2	2	2	2	2	2	2	2	2	2
6	140710002-T110	推杆限位板组合	PLATE , PUSH ROD GUIDE	1	1	1	1	1	1	1	1	1	1
7	140670005-T080	挺杆组合	PUSH ROD	2	2	2	2	-	-	-	-	-	-
	140670006-T110	挺杆组合	PUSH ROD	-	-	-	-	2	2	2	2	2	2
8	140690004-T110	挺柱	LIFTER , VALVE	2	2	2	2	2	2	2	2	2	2
9	140020039-T080	凸轮轴组合	CAMSHAFT ASSY	1	1	1	1	-	-	-	-	-	-
	140020041-T100	凸轮轴组合	CAMSHAFT ASSY	-	-	-	-	1	1	-	-	-	-
	140020045-T110	凸轮轴组合	CAMSHAFT ASSY	-	-	-	-	-	-	1	1	-	-
	140020056-T190	凸轮轴组合	CAMSHAFT ASSY	-	-	-	-	-	-	-	-	1	1
10	500550031-T09F	气门套件	VALVE ASSY.	1	1	1	1	-	-	-	-	-	-
	500550030-T11D	气门套件	VALVE ASSY.	-	-	-	-	1	1	1	1	-	-
	500550032-T190	气门套件	VALVE ASSY.	-	-	-	-	-	-	-	-	1	1

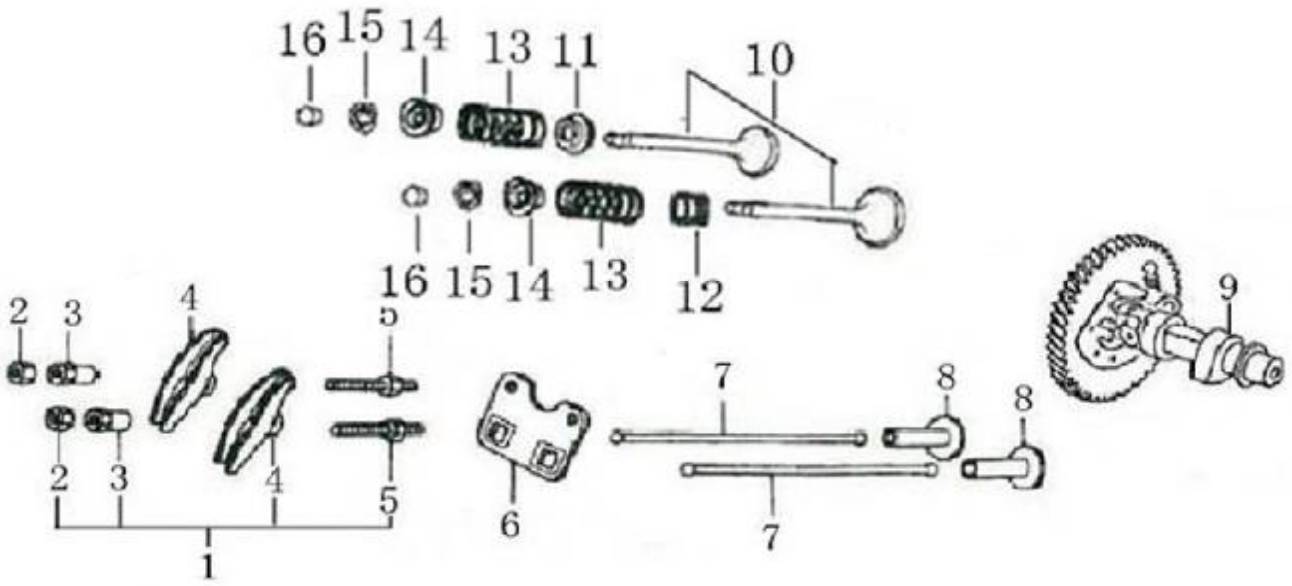

凸轮轴（Camshaft）

序号 No.	零部件图号 Part No.	零部件名称	Description	数量（Reqd. QTY.）									
				G240F	G240FD	G270F	G270FD	G340F	G340FD	G390F	G390FD	G420F	G420FD
11	140360010-T110	气门内弹簧座圈	SEAT,VALVE SPRING	1	1	1	1	1	1	1	1	1	1
12	140400012-T110	挡油罩	SEAL,VALVE STEM	1	1	1	1	1	1	1	1	1	1
13	140340025-T11D	气门弹簧	SPRING,VALVE	2	2	2	2	2	2	2	2	-	-
14	140380021-T11D	气门弹簧座	RETAINER,VALVE SPRING	2	2	2	2	2	2	2	2	-	-
15	140390015-T11D	气门锁夹	LOCKER,VALVE	4	4	4	4	4	4	4	4	4	4
16	140320002-T110	气门调整帽	ROTATOR,VALVE	2	2	2	2	2	2	2	2	2	2

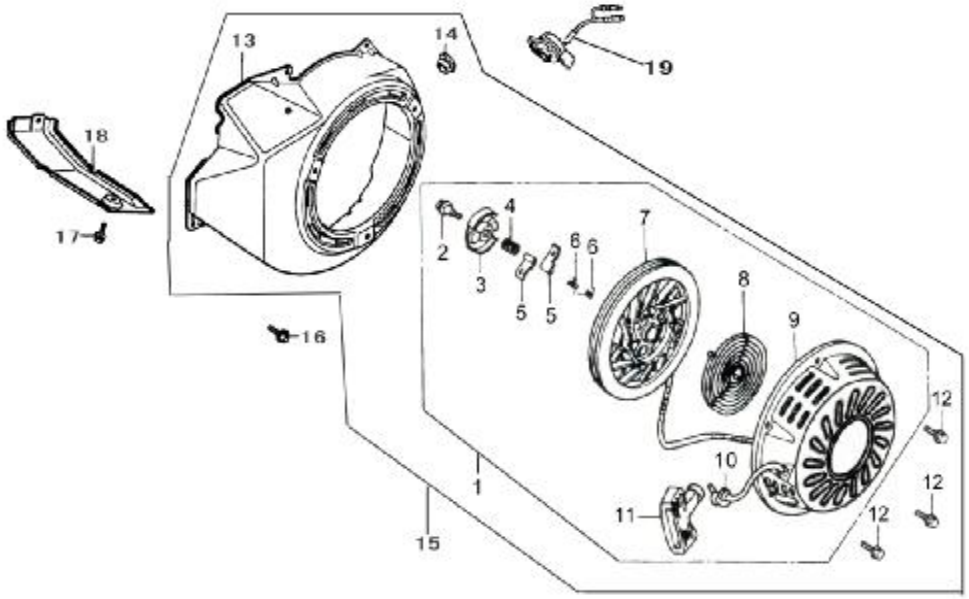

起动器（Starter）

序号 No.	零部件图号 Part No.	零部件名称	Description	数量（Reqd. QTY.）									
				G240F	G240FD	G270F	G270FD	G340F	G340FD	G390F	G390FD	G420F	G420FD
1	193500013-T080	手起动部件	STARTER ASSY.	1	1	1	1	-	-	-	-	-	-
	193500017-T110	手起动部件	STARTER ASSY.	-	-	-	-	1	1	1	1	1	1
2	380020067-T040	六角头轴肩螺栓	SCREW,SETTING	1	1	1	1	1	1	1	1	1	1
3	193550003-T040	驱动导向板	GUIDE,RATCHET	1	1	1	1	1	1	1	1	1	1
4	381150342-T040	压簧	SPRING,FRICTION	1	1	1	1	1	1	1	1	1	1
5	193540003-T040	驱动凸轮	RATCHET , STARTER	2	2	2	2	2	2	2	2	2	2
6	381160090-T040	扭簧	SPRING , RETURN	2	2	2	2	2	2	2	2	2	2
7	193520004-T080	拉绳盘	REEL , RECOIL STARTER	1	1	1	1	-	-	-	-	-	-
	193520005-T110	拉绳盘	REEL , RECOIL STARTER	-	-	-	-	1	1	1	1	1	1
8	193340019-T110	起动复位弹簧	SPRING,RECOIL STARTER	1	1	1	1	1	1	1	1	1	1
9	193640004-T080	拉绳盘罩	COVER COMP ., FAN	1	1	1	1	-	-	-	-	-	-
	193640007-T110	拉绳盘罩	COVER COMP ., FAN	-	-	-	-	1	1	1	1	1	1
10	193530005-T110	拉绳	ROPE	1	1	1	1	1	1	1	1	1	1
11	193560003-T110	拉绳手柄	KNOB , RECOIL STARTER	1	1	1	1	1	1	1	1	1	1
12	380140089-0003	六角头法兰面螺栓	BOLT,M6x8	3	3	3	3	3	3	3	3	3	3

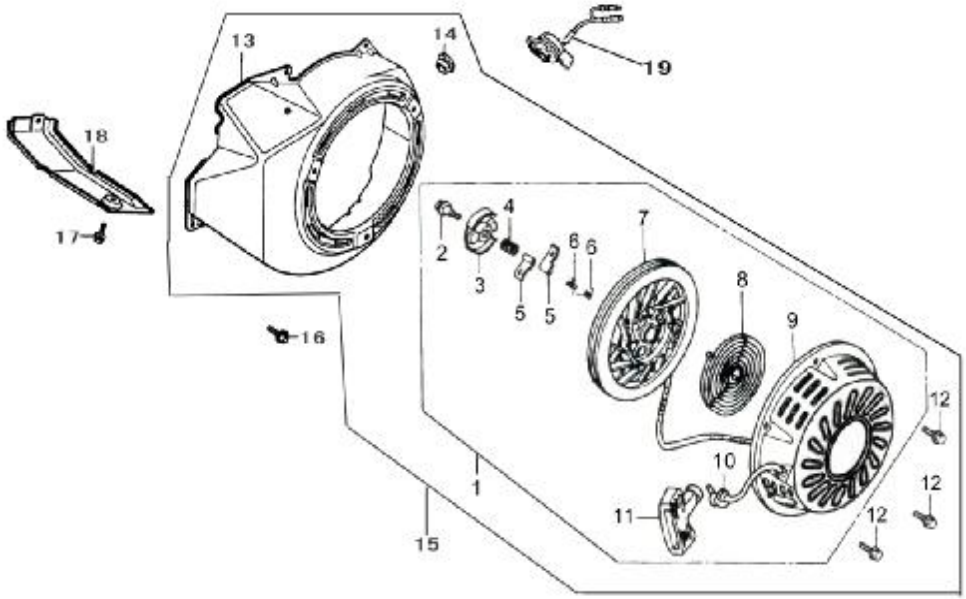

起动器（Starter）

序号 No.	零部件图号 Part No.	零部件名称	Description	数量（Reqd. QTY.）									
				G240F	G240FD	G270F	G270FD	G340F	G340FD	G390F	G390FD	G420F	G420FD
13	160210008-T080	风扇罩部件	COVER COMP ., FAN	1	1	1	1	-	-	-	-	-	-
	160210011-T110	风扇罩部件	COVER COMP ., FAN	-	-	-	-	1	1	1	1	1	1
14	381000094-T040	堵头	RUBBER PLUG	1	1	1	1	1	1	1	1	1	1
15	193490028-T080	手起动组件	RECOIL STARTER COMP.	1	1	1	1	-	-	-	-	-	-
	193490038-T110	手起动组件	RECOIL STARTER COMP.	-	-	-	-	1	1	1	1	1	1
16	380140001-0006	六角头法兰面螺栓	BOLT,FLANGE,M6x12	5	5	5	5	5	5	5	5	5	5
17	380140001-0006	六角头法兰面螺栓	BOLT,FLANGE,M6x12	1	1	1	1	1	1	1	1	1	1
18	160190005-T080	空气导流罩	SHROUD	1	1	1	1	-	-	-	-	-	-
	160190006-T110	空气导流罩	SHROUD	-	-	-	-	1	1	1	1	1	1
19	271660028-T040	熄火开关	SWITCH ASSY., ENGINE STOP	1	1	1	1	1	1	1	1	1	1

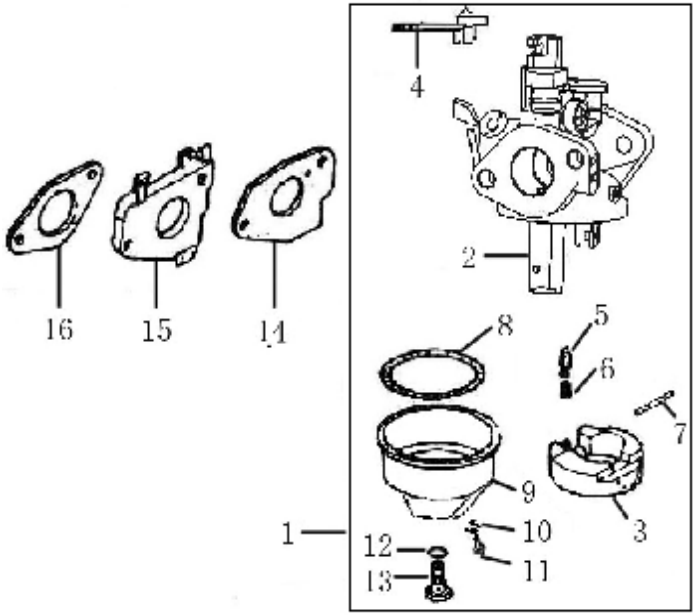

化油器（Carburetor）

序号 No.	零部件图号 Part No.	零部件名称	Description	数量（Reqd. QTY.）									
				G240F	G240FD	G270F	G270FD	G340F	G340FD	G390F	G390FD	G420F	G420FD
1	170020407-T080	化油器	CARBURETOR	1	1	-	-	-	-	-	-	-	-
	170020408-T090	化油器	CARBURETOR	-	-	1	1	-	-	-	-	-	-
	170020409-T100	化油器	CARBURETOR	-	-	-	-	1	1	-	-	-	-
	170020410-T110	化油器	CARBURETOR	-	-	-	-	-	-	1	1	-	-
	170020446-T190	化油器	CARBURETOR	-	-	-	-	-	-	-	-	1	1
2	170160030-T080	化油器主体	NOUMENON,CARBURETOR	1	1	-	-	-	-	-	-	-	-
	170160046-T090	化油器主体	NOUMENON,CARBURETOR			1	1						
	170160047-T100	化油器主体	NOUMENON,CARBURETOR	-	-	-	-	1	1	-	-	-	-
	170160031-T110	化油器主体	NOUMENON,CARBURETOR	-	-	-	-	-	-	1	1	-	-
	170160048-T120	化油器主体	NOUMENON,CARBURETOR	-	-	-	-	-	-	-	-	1	1
3	170280020-T110	浮子	FLOAT	1	1	1	1	1	1	1	1	1	1
4	172920001-T110	阻风门手柄组合	LEVER ASSY.,CHOKE	1	1	1	1	1	1	1	1	1	1
5	170180049-T110	针阀	VALVE , FLOAT	1	1	1	1	1	1	1	1	1	1
6	381150334-T110	压簧	SPRING , VALVE SET	1	1	1	1	1	1	1	1	1	1
7	170290016-T110	浮子销	PIN , FLOAT	1	1	1	1	1	1	1	1	1	1
8	380840456-T110	密封圈	GASKET , OIL CUP	1	1	1	1	1	1	1	1	1	1
9	170250022-T110	浮子室	OIL CUP	1	1	1	1	1	1	1	1	1	1

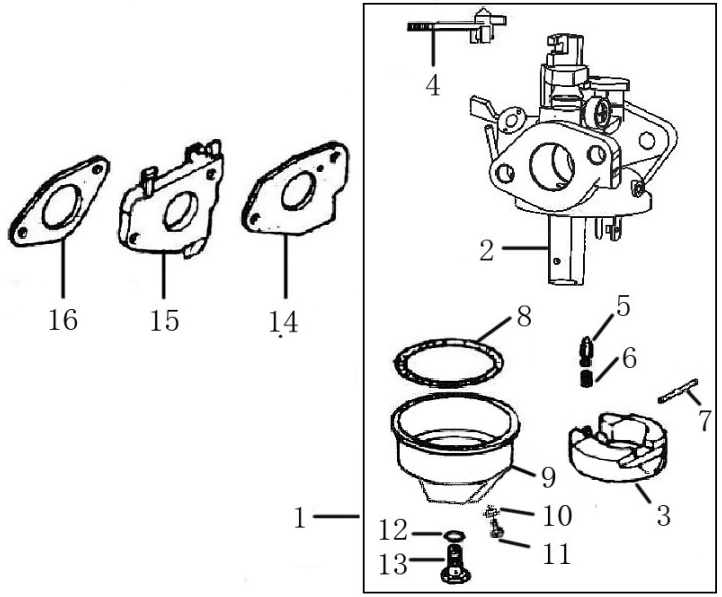

化油器（Carburetor）

序号 No.	零部件图号 Part No.	零部件名称	Description	数量（Reqd. QTY.）									
				G240F	G240FD	G270F	G270FD	G340F	G340FD	G390F	G390FD	G420F	G420FD
10	380450577-T040	平垫圈	GASKET , DRAIN BOLT	1	1	1	1	1	1	1	1	1	1
11	172930001-T040	油杯放油螺塞	BOLT ,DRAIN	1	1	1	1	1	1	1	1	1	1
12	380450539-T040	平垫圈	GASKET , OIL CUP	1	1	1	1	1	1	1	1	1	1
13	380140353-T040	六角头法兰面螺栓	BOLT , OIL CUP	1	1	1	1	1	1	1	1	1	1
14	170430049-T09F	化油器密封垫	PACKING,CARBURETOR	1	1	1	1	-	-	-	-	-	-
	170430073-T100	化油器密封垫	PACKING,CARBURETOR	-	-	-	-	1	1	-	-	-	-
	170430050-T11D	化油器密封垫	PACKING,CARBURETOR	-	-	-	-	-	-	1	1	1	1
15	170440039-T080	化油器隔热垫	INSULATOR,CARBURETOR	1	1	1	1	-	-	-	-	-	-
	170440040-T100	化油器隔热垫	INSULATOR,CARBURETOR	-	-	-	-	1	1	-	-	-	-
	170440041-T110	化油器隔热垫	INSULATOR,CARBURETOR	-	-	-	-	-	-	1	1	1	1
16	170430061-T09F	化油器密封垫	PACKING,INSULATOR	1	1	1	1	-	-	-	-	-	-
	170430062-T11D	化油器密封垫	PACKING,INSULATOR	-	-	-	-	1	1	1	1	1	1

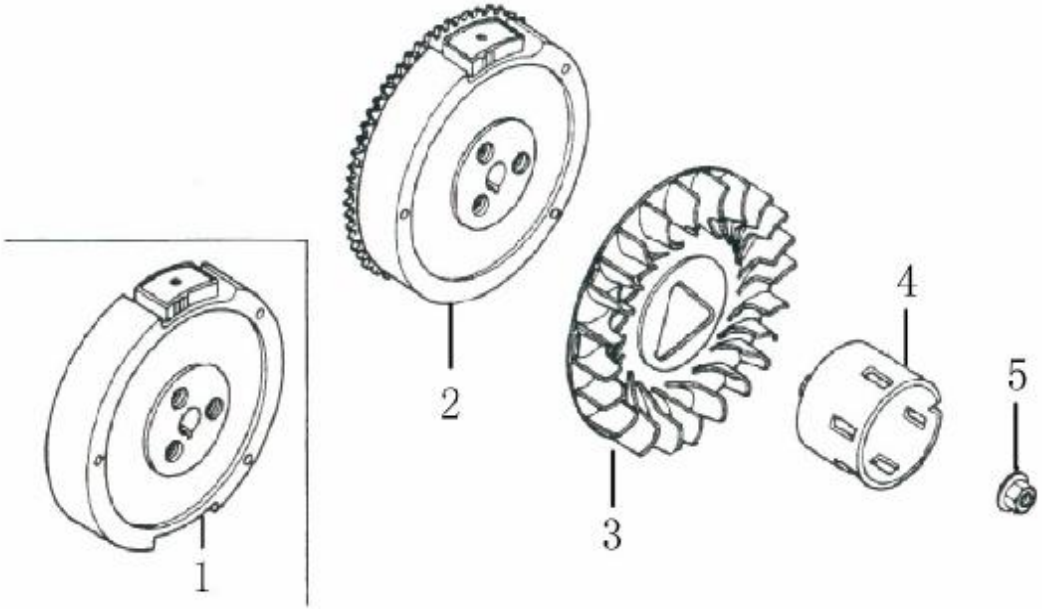

飞轮（Flywheel）

序号 No.	零部件图号 Part No.	零部件名称	Description	数量（Reqd. QTY.）									
				G240F	G240FD	G270F	G270FD	G340F	G340FD	G390F	G390FD	G420F	G420FD
1	270020083-T080	磁电机转子部件	FLYWHEEL COMP	1	-	1	-	-	-	-	-	-	-
	270020084-T110	磁电机转子部件	FLYWHEEL COMP	-	-	-	-	1	-	1	-	1	-
2	270020080-T081	磁电机转子部件	FLYWHEEL COMP.(SEAL-LAMP)	-	1	-	1	-	-	-	-	-	-
	270020073-T111	磁电机转子部件	FLYWHEEL COMP.(SEAL-LAMP)	-	-	-	-	-	1	-	1	-	1
3	160180008-T080	叶轮	FAN COOLING	1	1	1	1	-	-	-	-	-	-
	160180009-T110	叶轮	FAN COOLING	-	-	-	-	1	1	1	1	1	1
4	193590004-T080	起动盘	PULLEY,STARTER	1	1	1	1	-	-	-	-	-	-
	193590007-T110	起动盘	PULLEY,STARTER	-	-	-	-	1	1	1	1	1	1
5	380370050-T110	六角法兰面螺母	NUT SPECIAL,16MM	1	1	1	1	1	1	1	1	1	1

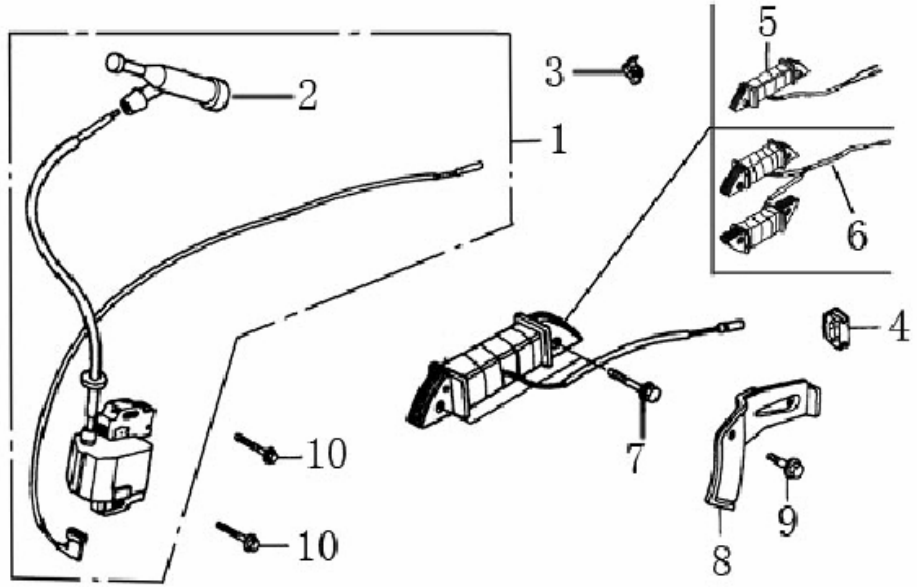

点火器（Ignition Comp）

序号 No.	零部件图号 Part No.	零部件名称	Description	数量（Reqd. QTY.）									
				G240F	G240FD	G270F	G270FD	G340F	G340FD	G390F	G390FD	G420F	G420FD
1	270920158-T080	点火线圈	COIL ASSY . , IGNITION	1	1	1	1	-	-	-	-	-	-
	270920170-T110	点火线圈	COIL ASSY . , IGNITION	-	-	-	-	1	1	1	1	1	1
2	270950040-T040	火花塞帽	CAP ASSY.,NOISE SUPPRESSOR	1	1	1	1	1	1	1	1	1	1
3	380930024-T110	定位线卡	HOLDER,STOP SWITCH	1	1	1	1	1	1	1	1	1	1
4	380930023-T110	定位线卡	GROMMET,CORD	1	1	1	1	1	1	1	1	1	1
5	270190001-T111	充电线圈部件	COIL ASSY.,CHARGE	-	1	-	1	-	1	-	1	-	1
6	270190003-T111	充电线圈部件	COIL ASSY.,CHARGE	-	1	-	1	-	1	-	1	-	1
7	380140024-0006	六角头法兰面螺栓	BOLT,FLANGE,M6X28	-	2	-	2	-	2	-	2	-	2
8	270280007-T081	线束压板	CLAMPER,CORD	-	1	-	1	-	-	-	-	-	-
	270280008-T111	线束压板	CLAMPER,CORD	-	-	-	-	-	1	-	1	-	1
9	380140001-0006	六角头法兰面螺栓	BOLT,FLANGE,M6X12	-	1	-	1	-	1	-	1	-	1
10	380140102-0004	六角头法兰面螺栓	BOLT,FLANGE,M6X25	2	2	2	2	2	2	2	2	2	2

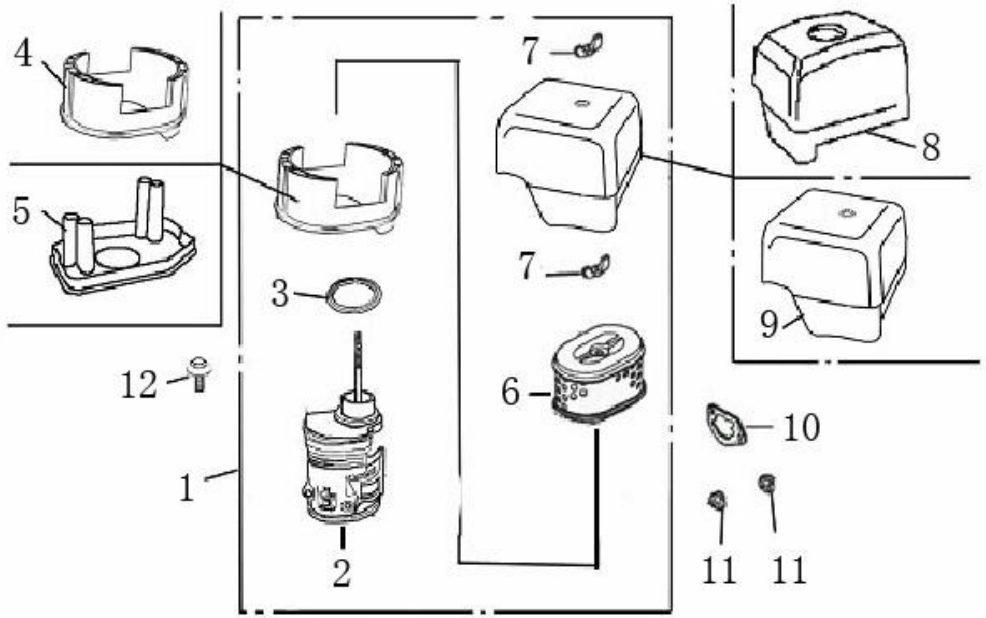

空滤器（Air cleaner）

序号 No.	零部件图号 Part No.	零部件名称	Description	数量（Reqd. QTY.）									
				G240F	G240FD	G270F	G270FD	G340F	G340FD	G390F	G390FD	G420F	G420FD
1	180020314-T086	空滤器	AIR CLEANER ASSY	1	1	1	1	-	-	-	-	-	-
	180020315-T114	空滤器	AIR CLEANER ASSY	-	-	-	-	1	1	1	1	1	1
2	180280002-T080	空滤器座	ELBOW COMP., AIR CLEANER	1	1	1	1	-	-	-	-	-	-
	180280003-T110	空滤器座	ELBOW COMP., AIR CLEANER	-	-	-	-	1	1	1	1	1	1
3	380840432-T080	密封圈	PACKING , ELBOW	1	1	1	1	-	-	-	-	-	-
	380840433-T110	密封圈	PACKING , ELBOW	-	-	-	-	1	1	1	1	1	1
4	180330019-T080	滤芯支撑板体	NOSE , SILENCER	1	1	1	1	-	-	-	-	-	-
5	180330020-T110	滤芯支撑板体	NOSE , SILENCER	-	-	-	-	1	1	1	1	1	1
6	180100038-T080	空滤器滤芯	ELEMENT ASSY. , AIR CLEANER	1	1	1	1	-	-	-	-	-	-
	180100035-T110	空滤器滤芯	ELEMENT ASSY. , AIR CLEANER	-	-	-	-	1	1	1	1	1	1
7	380440002-0001	蝶型螺母 M6	NUT ,BUTTERFLY,M6	2	2	2	2	2	2	2	2	2	2
8	180070089-T086	空滤器壳体盖	COVER , AIR CLEANER	1	1	1	1	-	-	-	-	-	-
9	180070091-T114	空滤器壳体盖	COVER , AIR CLEANER	-	-	-	-	1	1	1	1	1	1
10	170430070-T11D	空滤器垫	PACKING., AIR CLEANER	1	1	1	1	1	1	1	1	1	1
11	380370048-0001	六角法兰面螺母	NUT ,FLANGE, M6	2	2	2	2	2	2	2	2	2	2

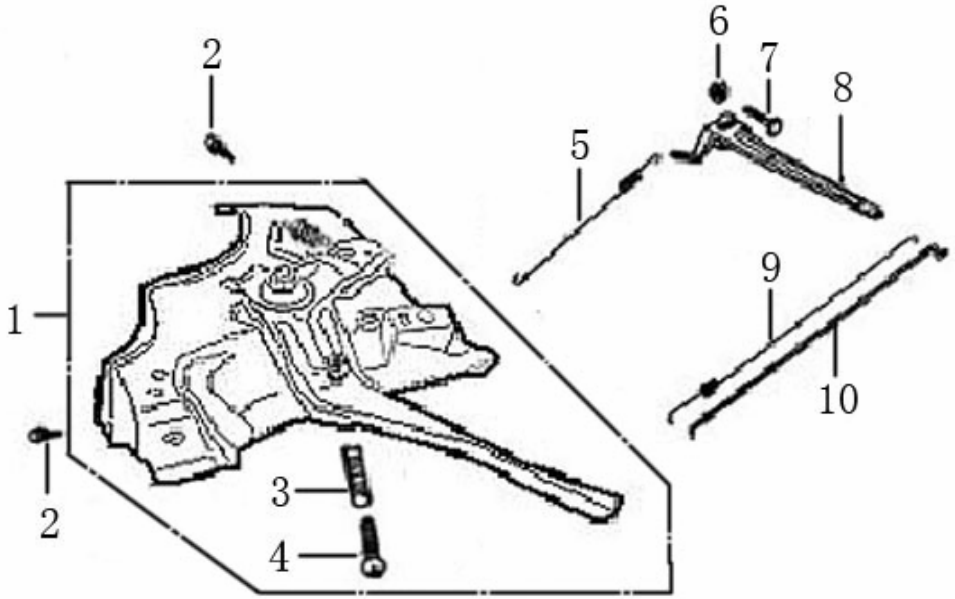

调速控制（Control）

序号 No.	零部件图号 Part No.	零部件名称	Description	数量（Reqd. QTY.）									
				G240F	G240FD	G270F	G270FD	G340F	G340FD	G390F	G390FD	G420F	G420FD
1	171680007-T080	油门操纵手柄组合	CONTROL ASSY.	1	1	1	1	-	-	-	-	-	-
	171680008-T110	油门操纵手柄组合	CONTROL ASSY.	-	-	-	-	1	1	1	1	1	1
2	380140001-0006	六角头法兰面螺栓	BOLT, FLANGE,M6X12	2	2	2	2	2	2	2	2	2	2
3	171660002-T110	调速限位簧	SPRING,CONTROL ADJUSTING	1	1	1	1	1	1	1	1	1	1
4	380200017-0005	十字槽盘头螺钉	SCREW , M5×35	1	1	1	1	1	1	1	1	1	1
5	171600006-T080	调速弹簧	SPRING , CABLE RETURN	1	1	1	1	-	-	-	-	-	-
	171600001-T110	调速弹簧	SPRING , CABLE RETURN	-	-	-	-	1	1	1	1	1	1
6	380370048-0001	六角法兰面螺母	NUT, FLANGE M6	1	1	1	1	1	1	1	1	1	1
7	380250002-T040	方头平端紧定螺钉	BOLT, QUADRATE HEAD	1	1	1	1	1	1	1	1	1	1
8	171620002-T080	调速支架	ARM, GOVERNOR	1	1	1	1	-	-	-	-	-	-
	171620003-T110	调速支架	ARM, GOVERNOR	-	-	-	-	1	1	1	1	1	1
9	171610001-T110	节气门复位弹簧	SPRING, THROTTLE RETURN	1	1	1	1	1	1	1	1	1	1
10	171590003-T080	油门拉杆	ROD, GOVERNOR	1	1	1	1	-	-	-	-	-	-
	171590005-T110	油门拉杆	ROD, GOVERNOR	-	-	-	-	1	1	1	1	1	1

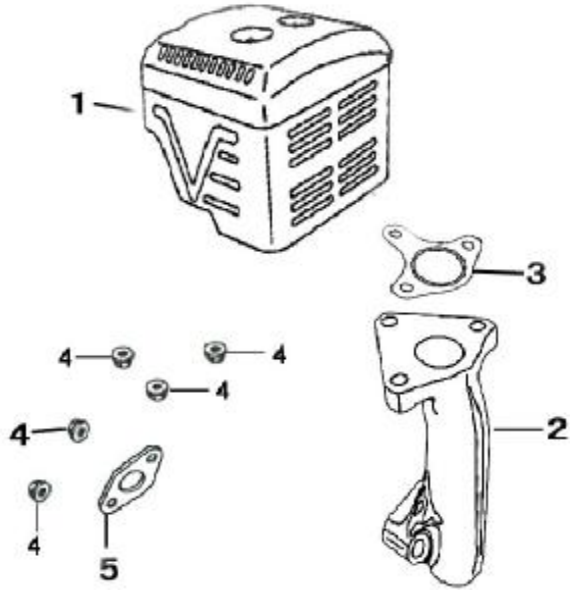

消声器（Muffler）

序号 No.	零部件图号 Part No.	零部件名称	Description	数量（Reqd. QTY.）									
				G240F	G240FD	G270F	G270FD	G340F	G340FD	G390F	G390FD	G420F	G420FD
1	180570769-T086	消声器	MUFFLER ASSY.	1	1	1	1	-	-	-	-	-	-
	180570770-T114	消声器	MUFFLER ASSY.	-	-	-	-	1	1	1	1	1	1
2	180590092-T110	排气管	PIPE COMP.,EX	1	1	1	1	1	1	1	1	1	1
3	180660033-T11D	消声器密封垫	GASKET,EX.PIPE	1	1	1	1	1	1	1	1	1	1
4	380340005-0005	六角螺母	NUT , HEX ., M8	5	5	5	5	5	5	5	5	5	5
5	180650090-T110	排气口密封垫	GASKET , MUFFLER	1	1	1	1	1	1	1	1	1	1

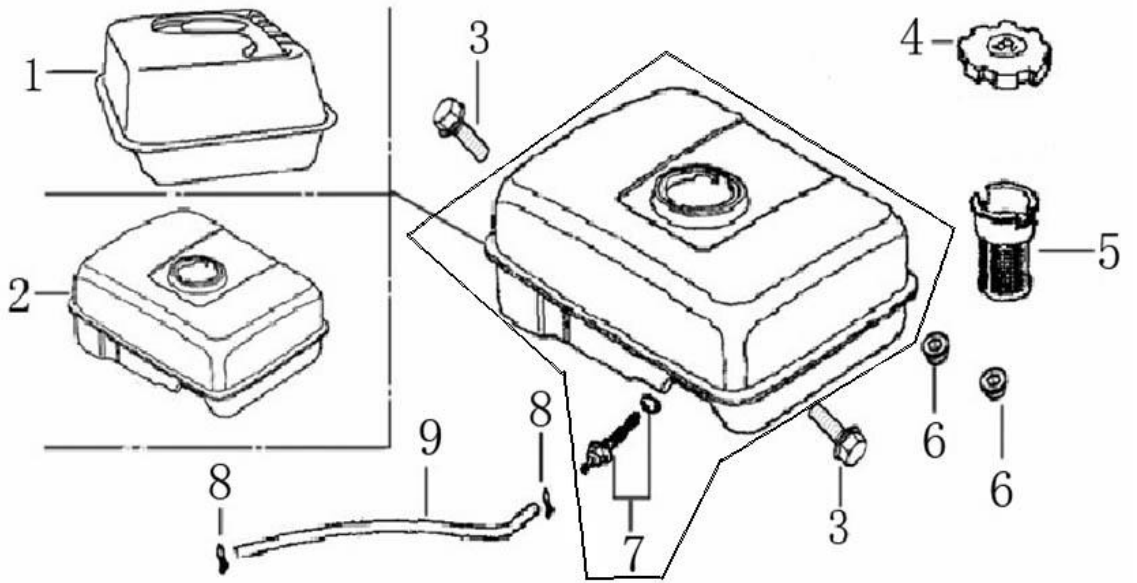

油箱（Fuel tank）

序号 No.	零部件图号 Part No.	零部件名称	Description	数量（Reqd. QTY.）									
				G240F	G240FD	G270F	G270FD	G340F	G340FD	G390F	G390FD	G420F	G420FD
1	170490121-T086	油箱部件	TANK COMP ., FUEL	1	1	1	1	-	-	-	-	-	-
	170490124-T114	油箱部件	TANK COMP ., FUEL	-	-	-	-	1	1	1	1	1	1
2	170490125-T080	油箱部件	TANK COMP ., FUEL	1	1	1	1	-	-	-	-	-	-
	170490123-T110	油箱部件	TANK COMP ., FUEL	-	-	-	-	1	1	1	1	1	1
3	380140091-0005	螺栓 M8×25	BOLT , FLANGE ,M8×25	2	2	2	2	2	2	2	2	2	2
4	170870040-T040	油箱盖组合	CAP COMP ., FUEL FILLER	1	1	1	1	1	1	1	1	1	1
5	170720001-T040	注油口滤网组合	FILTER , FUEL	1	1	1	1	1	1	1	1	1	1
6	380370007-0004	六角法兰面螺母	NUT , FLANGE ,8MM	2	2	2	2	2	2	2	2	2	2
7	170660077-T040	油箱出油嘴	JOINT COMP, FUEL TANK	1	1	1	1	1	1	1	1	1	1
8	380950188-T040	管夹	CLIP , TUBE	2	2	2	2	2	2	2	2	2	2
9	380750182-T110	油管4×8×215	TUBE,FUEL	1	1	1	1	1	1	1	1	1	1

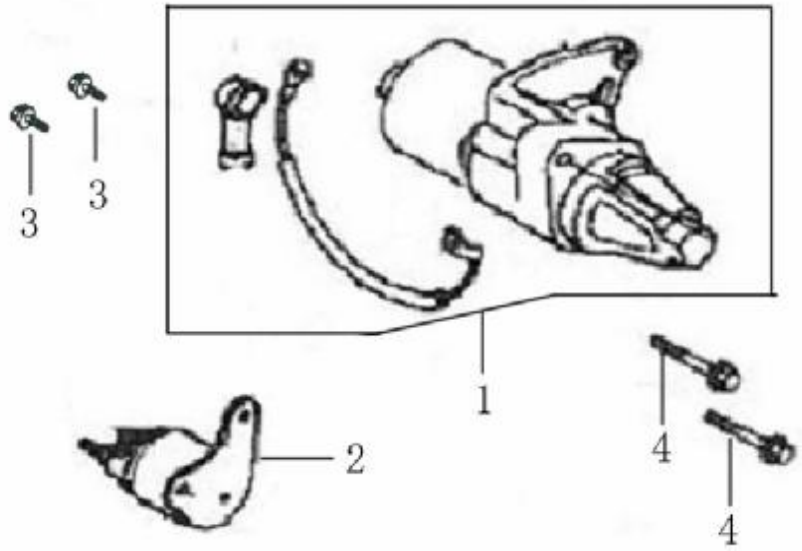

起动电机（Starter motor）

序号 No.	零部件图号 Part No.	零部件名称	Description	数量（Reqd. QTY.）									
				G240F	G240FD	G270F	G270FD	G340F	G340FD	G390F	G390FD	G420F	G420FD
1	270360018-T081	启动电机	STARTER MOTOR	-	1	-	1	-	-	-	-	-	-
	270360019-T111	启动电机	STARTER MOTOR	-	-	-	-	-	1	-	1	-	1
2	270810095-T111	启动继电器	CONTACTOR ASSY AND WIRE	-	1	-	1	-	1	-	1	-	2
3	380140167-0002	六角头法兰面螺栓	BOLT-WASHER,5X12	-	2	-	2	-	-	-	-	-	-
	380140053-0002	六角头法兰面螺栓	BOLT-WASHER,5X16	-	-	-	-	-	2	-	2	-	2
4	380140051-0005	螺栓M8X35	BOLT,FLANGE,8X35	-	2	-	2	-	2	-	2	-	2

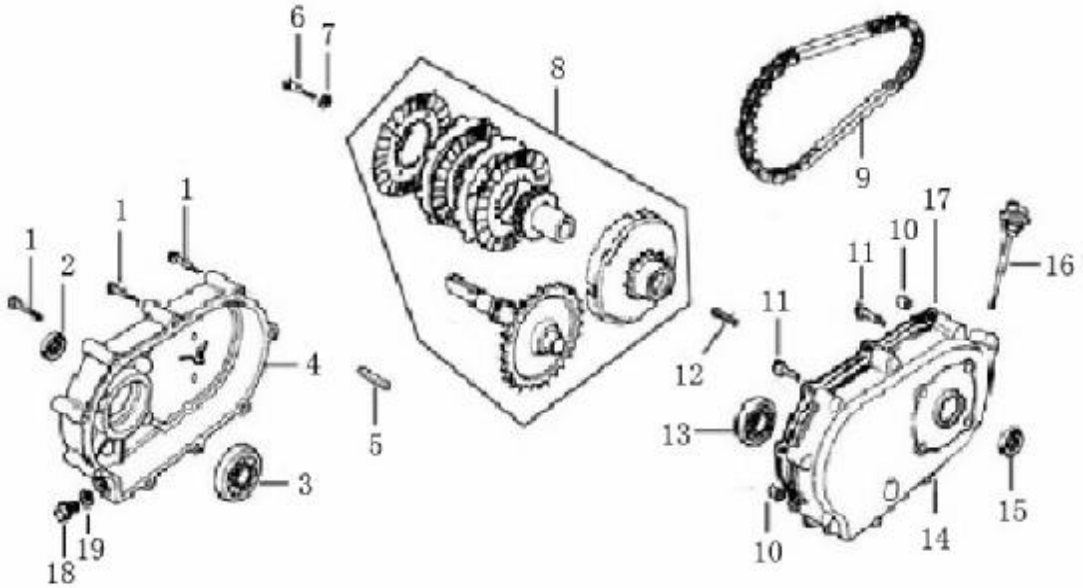

减速箱(RETARDER)

序号 No.	零部件图号 Part No.	零部件名称	Description	数量（Reqd. QTY.）			
				G240F-B	G240FD-B	G270F-B	G270FD-B
1	380140185-0003	六角头法兰面螺栓	BOLT , FLANGE , 6×50	9	9	9	9
2	380650336-0001	油封30×46×8	OIL SEAL,30×46×8	1	1	1	1
3	380630140-0002	轴承6206	BEARING , RADIAL BALL	1	1	1	1
4	191920003-T082	减速箱盖	RETARDER CASE COVER	1	1	1	1
5	380620062-0001	键7X7X32	BOLT , DRAIN PLUG	1	1	1	1
6	380140028-0004	六角头法兰面螺栓	BOLT , FLANGE , 8×32	1	1	1	1
7	380450522-T110	平垫圈 8×16×1.2	WASHER ,HOLDER 8×16×1.2	1	1	1	1
8	190010112-T082	离合器组件	CLUTCH ASSY.	1	1	1	1
9	260010131-T042	链条	CHAIN , RETARDER	1	1	1	1
10	380600120-T040	定位销φ8×14	PIN	2	2	2	2
11	380140004-0004	六角头法兰面螺栓	BOLT , FLANGE 8×20	4	4	4	4
12	380620055-0001	键7×5.6×40	BOLT , DRAIN PLUG	1	1	1	1
13	380630137-0002	轴承6205	WASHER , DRAIN PLUG	1	1	1	1
14	191910002-T082	减速箱体	RETARDER CASE	1	1	1	1
15	380650343-0001	油封30×50×8	OIL SEAL,30×50×8	1	1	1	1

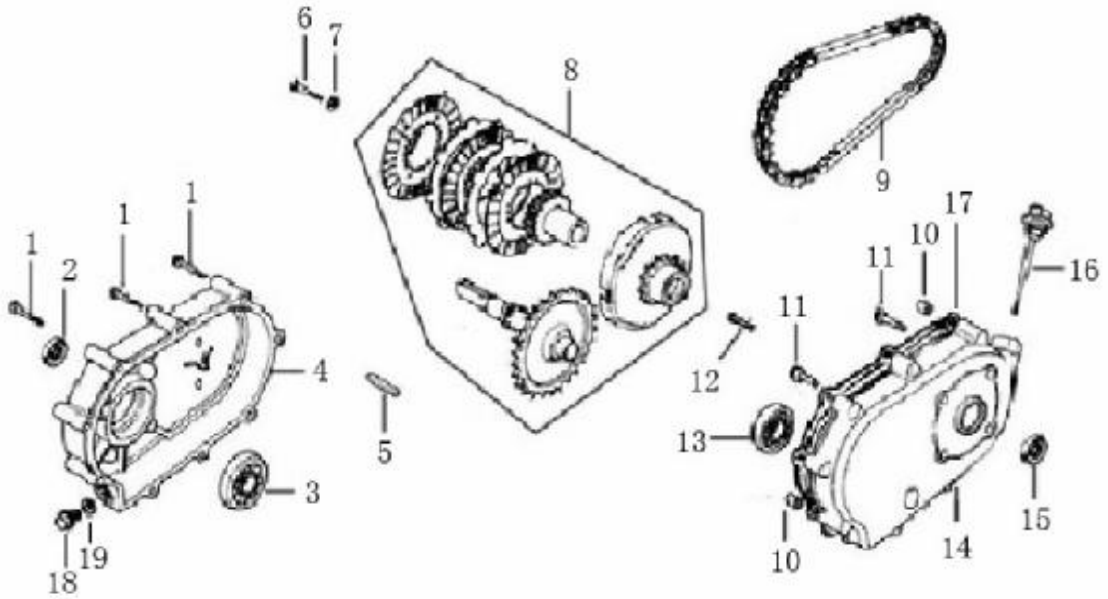

减速箱(RETARDER)

序号 No.	零部件图号 Part No.	零部件名称	Description	数量（Reqd. QTY.）			
				G240F-B	G240FD-B	G270F-B	G270FD-B
16	110690011-T042	机油尺	OIL STICK	1	1	1	1
17	191930009-T082	减速箱盖密封垫	PACKING , RETARDER CASE C	1	1	1	1
18	110260024-T110	密封螺塞M12X1.5X1	BOLT , DRAIN PLUG	1	1	1	1
19	380450516-T110	平垫圈13X22X1	WASHER , DRAIN PLUG	1	1	1	1

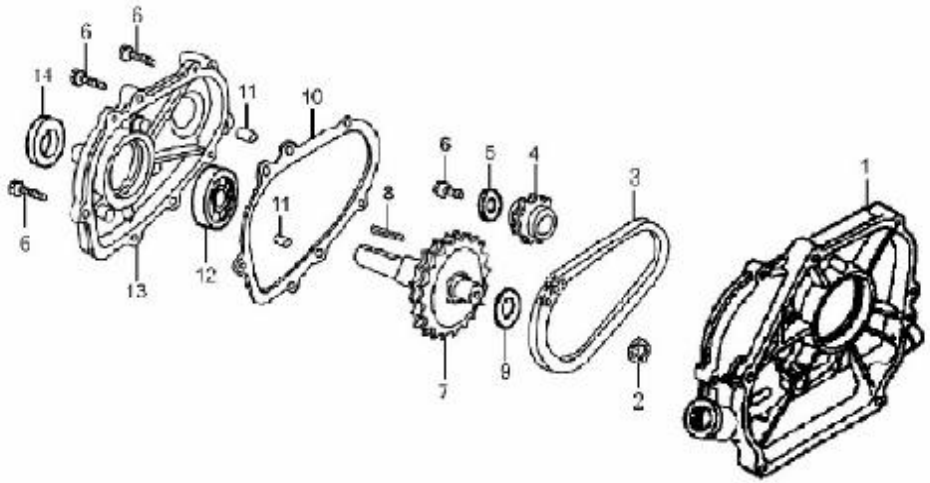

减速箱(RETARDER)

序号 No.	零部件图号 Part No.	零部件名称	Description	数量（Reqd. QTY.）			
				G240F-C	G240FD-C	G270F-C	G270FD-C
1	110820018-T084	曲轴箱盖	COVER,CRANKCASE	1	1	1	1
2	380630005-0001	轴承6204	BEARING , RADIAL BALL	1	1	1	1
3	260010133-T084	链条	CHAIN	1	1	1	1
4	191950003-T084	减速箱主动轮	CHAIN WHEEL	1	1	1	1
5	380450515-T560	平垫圈	WASHER 10×30×4	1	1	1	1
6	380140051-0005	六角头法兰面螺栓	BOLT，FLANGE 8×35	7	7	7	7
7	191960004-T084	减速箱输出轴组合	OUTPUT SHAFT	1	1	1	1
8	380620035-0001	平键7X7X40	KEY	1	`	1	1
9	380450523-T044	平垫圈	WASHER 20×30×0.3	1	1	1	1
10	191930008-T084	减速箱盖密封垫	PACKING	1	1	1	1
11	380600120-T040	定位销φ8×14	PIN	2	2	2	2
12	380630140-0002	轴承6206	BEARING , RADIAL BALL	1	1	1	1
13	191920004-T084	减速箱盖	COVER	1	1	1	1
14	380650336-T080	油封φ30×φ46×8	OIL SEAL,30×46×8	1	1	1	1

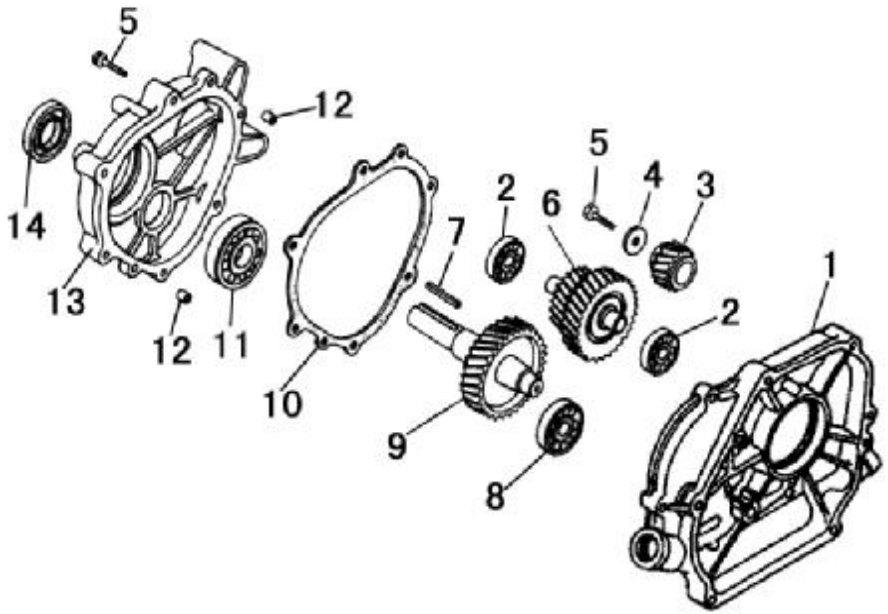

减速箱(RETARDER)

序号 No.	零部件图号 Part No.	零部件名称	Description	数量（Reqd. QTY.）			
				G340F-D	G340FD-D	G390F-D	G390FD-D
1	110820017-T112	曲轴箱盖	CRANKCASE COVER	1	1	1	1
2	380630099-0001	轴承 6202	BALL BEARING 6202	2	2	2	2
3	191950001-T112	减速箱主动轮	SPLINE GEAR	1	1	1	1
4	380450525-T112	平垫圈	WASHER 8.5×39×4	1	1	1	1
5	380140005-0006	六角头法兰面螺栓	BOLT , FLANGE , 8×40	7	7	7	7
6	191980001-T112	减速箱中间传动轴组	GEAR COMP,	1	1	1	1
7	380620035-0001	键 7X7X40	KEY	1	1	1	1
8	380630005-0001	轴承 6204	BALL BEARING 6204	1	1	1	1
9	191960001-T112	减速箱输出轴组合	OUTPUT SHAFT	1	1	1	1
10	191930010-T112	减速箱盖密封垫	GASKET,COVER	1	1	1	1
11	380630140-0002	轴承 6206	BALL BEARING 6206	1	1	1	1
12	380600120-T040	定位销8X14	DOWEL PIN Φ8×14	2	2	2	2
13	191920005-T112	减速箱盖	COVER	1	1	1	1
14	380650336-T080	油封Φ30×Φ46×8	OIL SEAL, Φ30×Φ46×8	1	1	1	1

隆鑫通用动力股份有限公司
Loncin motor co., Ltd.

详细地址：重庆市九龙坡区九龙工业园区华龙大道99号
Add:No.99Hualong Road,Jiulongpo District,Chongqing,China
Tel:86 23 8980 5678/86 23 8980 8505
Fax:86 23 8906 7566
Email:service@loncinengine.com
Website:www.loncinengine.com

PRINTED IN CHINA